SH4K6

Háztartási egyfázisú hibrid inverter

4,6 kW kimeneti teljesítményű egyfázisú háztartási hibrid inverter, ideális kisebb háztartások napenergia ellátására. Kompatibilis lítium ionos és ólomsavas akkumulátorokkal.

RUGALMAS ALKALMAZÁS

- Alkalmas új telepítéshez és utólagos felszereléshez
- Kompatibilis lítium ionos és ólomsavas akkumulátorokkal
- Harmadik féltől származó energiagazdálkodási rendszer (EMS) kompatibilitás a megtérülés maximalizálására

BIZTONSÁGOS ÉS MEGBÍZHATÓ

- Beépített túlfeszültség-levezetők és szivárgó áram elleni védelem
- Tartós kivitel, magas korrózióvédelemmel

INTELLIGENS MENEDZSMENT

- Távoli alapszoftver frissítés és testre szabható beállítások
- Ingyenes online megfigyelés az energiamenedzsment növeléséért a végfelhasználóknak, telepítőknek és viszonteladóknak
- Magas saját felhasználás a beépített optimalizált energiagazdálkodási rendszerrel (EMS)

EGYSZERŰ TELEPÍTÉS

- Beépített, testre szabható szintezővel ellátott szerelőlap
- Gyors és egyszerű üzembe helyezés az előlapi LCD kijelzőn vagy applikáción keresztül
- Könnyű és kompakt

Bemenet (DC)	
Max. PV bemeneti teljesítmény	6500 W
Max. PV bemeneti feszültség	600 V
Min. PV bemeneti feszültség/ Betáplálási indító	125 V
PV bemeneti névleges feszültség	360 V
MPP feszültségtartomány	125 V – 560 V
MPP névleges feszültségtartomány	220 V – 520 V
MPP-bemenetek száma	2 db
Napelem-stringek legnagyobb mennyisége MPPT-ként	1/1
Max. PV bemeneti áramerősség	22 A (11 A / 11 A)
Bemeneti csatlakozás legnagyobb áramerősség	12 A
Max. bemeneti rövidzárlati áramerősség	24 A (12 A / 12 A)
Kimenet (AC)	
Névleges AC kimeneti teljesítmény	4600 W
Max. kimeneti AC teljesítmény	4600 VA
Max. bemeneti AC teljesítmény	3000 W
Max. kimeneti AC áramerősség	20 A
Névleges AC kimeneti áramerősség	20 A
AC feszültségtartomány	180 Vac – 276 Vac
Névleges hálózati frekvencia / Hálózati frekvenciatartomány	50 Hz/ 45 Hz – 55 Hz
Névleges AC feszültség	230 Vac
THD (Teljes Harmonikus Torzitás)	< 3 %
DC-áram táplálás	< 0.5 %
Teljesítménytényező névleges teljesítménynél / Állítható teljesítménytényező	> 0.99 / 0.8 előre – 0.8 vissza
Hatásfok	
Legnagyobb hatásfok / európai hatásfok	97,7% / 97,2%
Védelem	
Szigetüzem elleni védelem	Van
AC-zárlat elleni védelem	Van
Szivárgó áram elleni védelem	Van
DC kapcsoló (napelem)	Van
DC biztosíték (napelem)	Nincs
DC biztosíték (akkumulátor)	Van
Túlfeszültség-védelem	III [MAINS], II [PV] [BATTERY]
Akkumulátor Adatok	
Akkumulátor típus	Li-ion/Lead-acid (ólom-savas)
Akkumulátor feszültség	48 V
Akkumulátor töltési/ áramleadás	65/65 A
Általános adatok	
Méretek (Szé x Ma x Mé)	457*515*170 mm
Tömeg	22 kg
Max.töltés	> 94%
Védelmi fokozat	IP65
Éjszakai fogyasztás	< 1 W
Szigetelés (napelem)	Transzformátor nélkül
Szigetelés(akkumulátor)	HF
Üzemi környezeti hőmérséklet-tartomány	-25 – 60°C (45°C felett teljesítménycsökkenés)
Relatív páratartalom megengedett tartománya (nincs kondenzálás)	0-100%
Hűtési mód	Konvekció
Működtetés legnagyobb tengerszint feletti magassága	2000m
Kijelző / kommunikáció	Grafikus LCD/ 2 × RS485, Wi-Fi (választható), CAN, Ethernet
Analóg bemenetek	PT1000
Energiagazdálkodás	1 × Digitális kimenet
Földzárlat jelző	1 × Digitális kimenet, email, hangjelzés
PV-csatlakozás	MC4
AC-csatlakozás	Plug and play csatlakozó
Alkalmazott szabványok	VDE-AR-N-4105, DIN VDE0126-1-1, G83/2, G59/3, CEI 0-21, IEC 62109-1, IEC62109-2, EN 62477-1, EN 61000-6-1/-3

KAPCSOLÁSI RAJZ

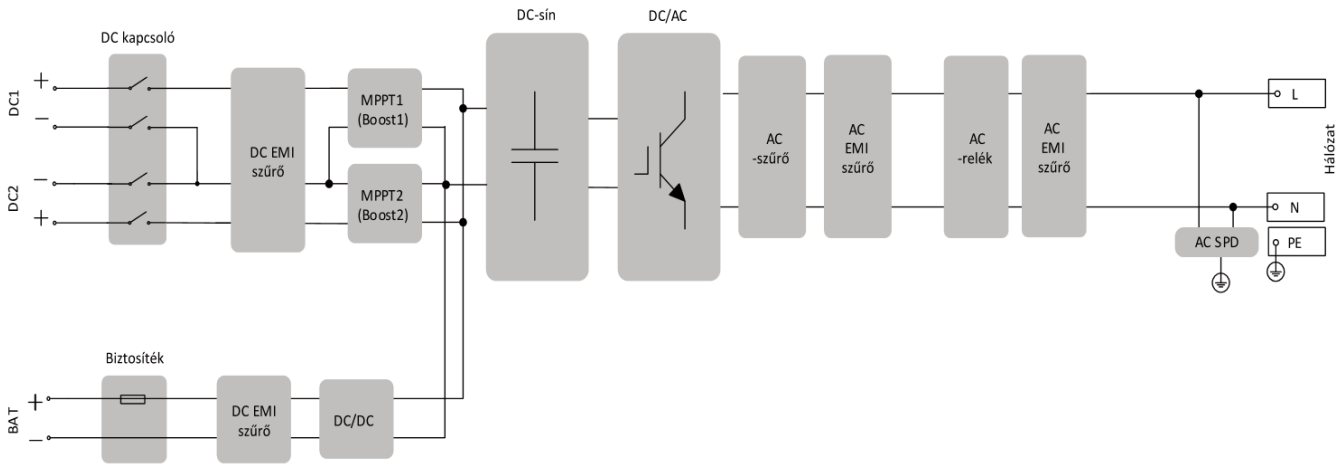

HATÁSFOKGÖRBE

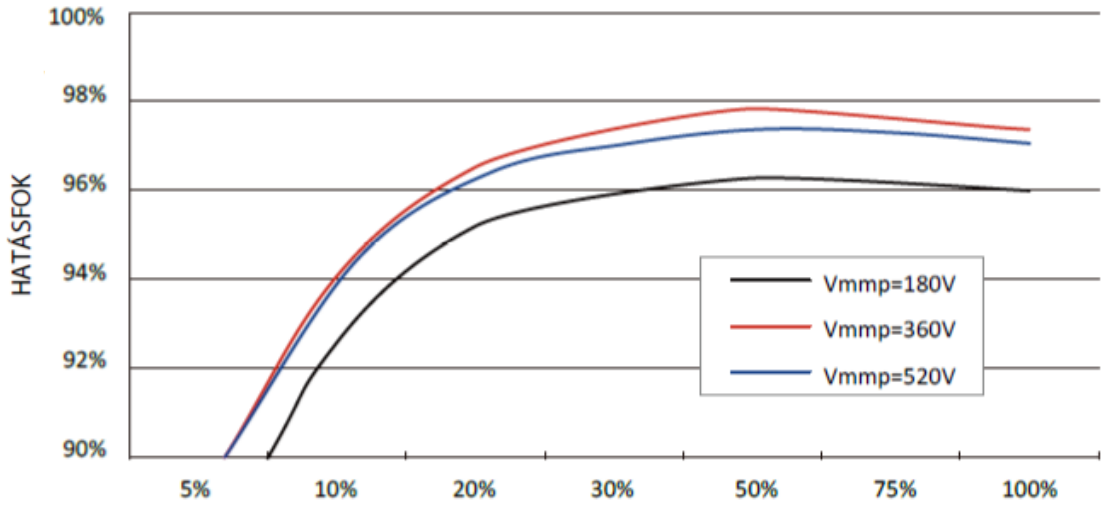

NORMALIZÁLT KIMENETI TELJESÍTMÉNY

KAPCSOLAT

A Sungrow termékek forgalmazója Magyarországon:

KRS-Invest Kft.

Cím: 1082 Budapest, Corvin sétány 2/C. IV.5.

E-mail: info@sungrowpower.hu

© Sungrow Power Supply Co., Ltd. Minden jog fenntartva. A változtatás jogát fenntartjuk. 1.1 változat